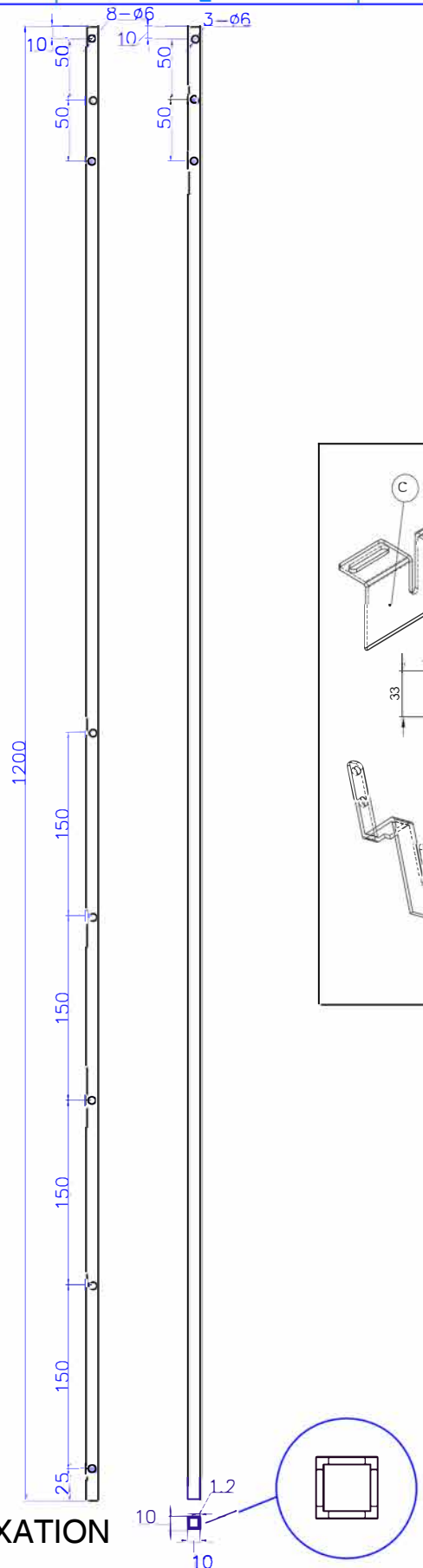

2x KIT DE FIXATION

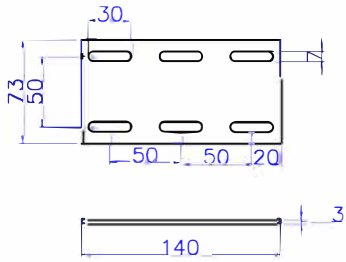

2x Support supérieur

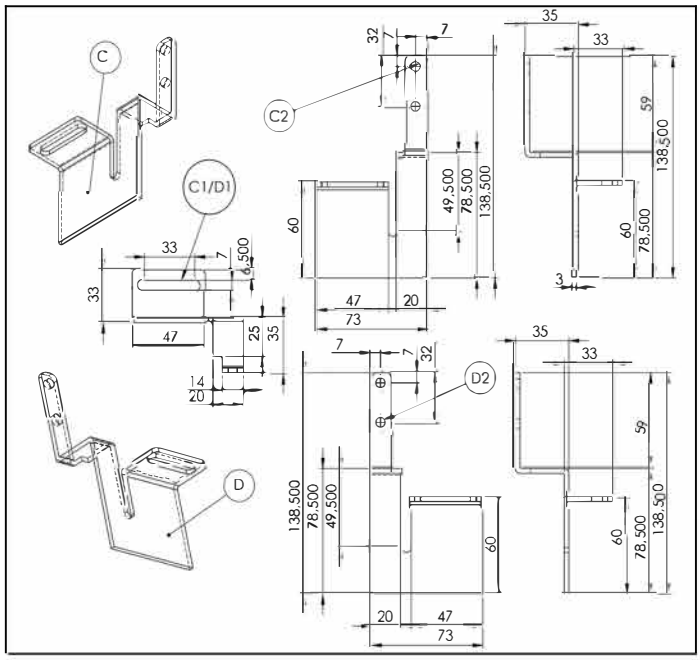

2x Support de seuil

Kit NAM.BR.WFR

Spécification	Qté
M4 x 25	14 x
M4 écrou hexagonal à bride	14 x
M6 x 25	16 x
M6 écrou hexagonal à bride	16 x
	2 x
	2 x
	2 x

Quantité : 2

WECO

Désignation **Kit de fixation 03.KITSTAT.NAM**

Ref1 **03.KITSTAT.NAM**

Ref2

Designer	Contrôleur	Date	Dessin No.	No. Contrôle	Echelle	Page
Joanne		12-Mars-14			1:1	1/1

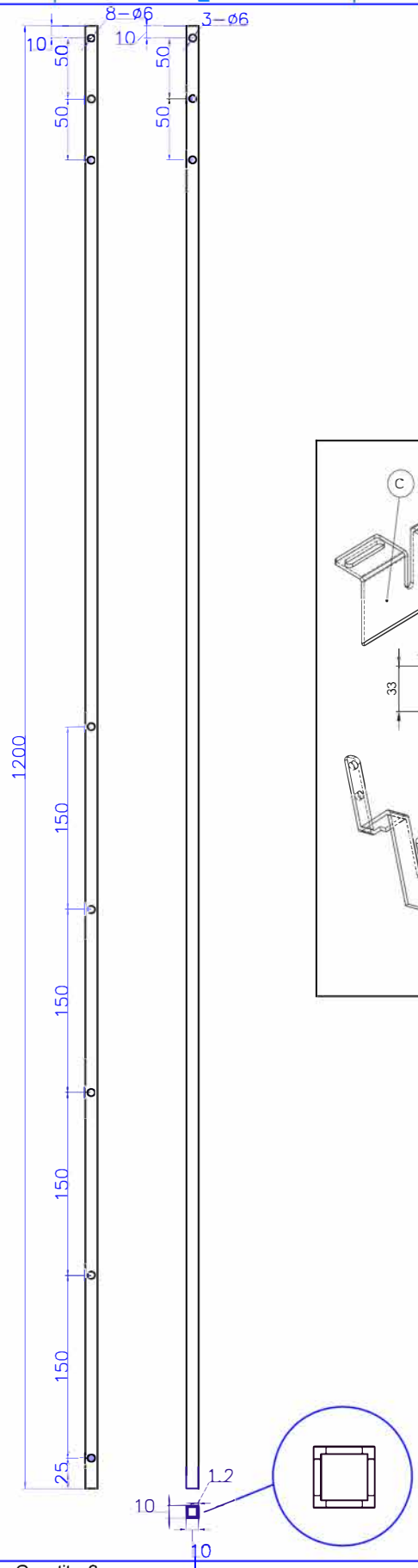

2X Supports

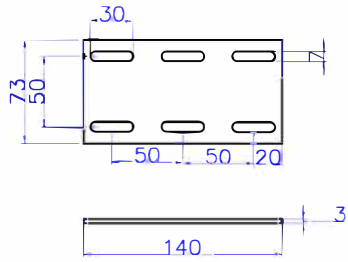

TOP BRACKET 2X

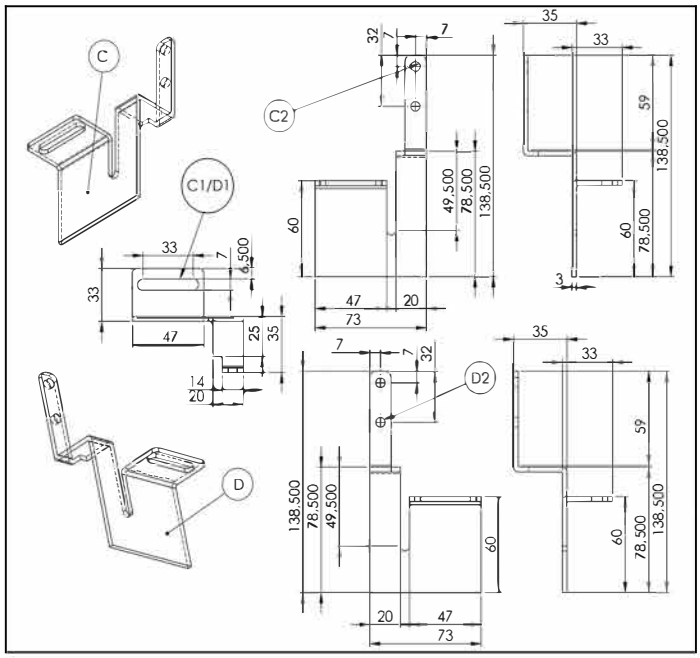

SILL Brackets 2x

Fit Kit NAM.BR.WFR

Specification	Amount
M4 x 25	14 x
M4 Hexagon nut with flange	14 x
M6 x 25	16 x
M6 Hexagon nut with flange	16 x
	2 x
	2 x
	2 x

Quantity: 2

WECO

Title	Door Detector Bracket 03.KITSTAT.NAM					
Ref1	03.KITSTAT.NAM		Ref2			
Designed by Joanne	Checked by	Date 12-March-14	Drawing No.	Control No.	Scale 1:1	Sheet 1/1